SPV2HKX41E

Lavavajillas totalmente integrable, 45cm
EAN 4242005206025

- **Lavavajillas Bosch sostenibles gracias a la múltiple tecnología que incorporan. Tecnología ActiveWater consumo respetuoso de agua y energía garantizando unos resultados excelentes de limpieza.**
- **InfoLight:** proyección de luz sobre el suelo indicando si el lavavajillas está o no en funcionamiento.
- **Programa Automático:** adapta el rango de temperatura y la presión del agua en función del grado de suciedad detectado. Todo ello garantizando los mejores resultados de lavado y cuidado de la vajilla.

Datos técnicos

Número máximo de cubiertos (EU 2017/1369):	9
Consumo de agua del programa eco en litros por ciclo (EU 2017/1369):	8,5
Duración del programa (EU 2017/1369):	3:40
Emisiones de ruido aéreo (EU 2017/1369):	46
Clase de emisiones de ruido aéreo (EU 2017/1369):	C
Tipo de construcción:	Integrable
Altura de la encimera extraíble (MM):	0
Dimensiones del aparato:	815 x 448 x 550
Medidas del nicho de encastre:	815-875 x 450 x 550
Fondo con puerta abierta a 90 grados (mm):	1150
Patas regulables:	Si, a todo
Ajuste máximo de las patas (mm):	60
Zócalo regulable:	Ambos horizontal y vertical
Peso neto (kg):	27,821
Peso bruto (kg):	29,5
Potencia de conexión (W):	2400
Intensidad corriente eléctrica (A):	10
Tensión (V):	220-240
Frecuencia (Hz):	50; 60
Longitud del cable de alimentación eléctrica (cm):	175
Longitud del manguito de entrada (cm):	165
Longitud del manguito de salida:	205
Código EAN:	4242005206025
Tipo de instalación:	Totalmente integrable

Los **lavavajillas de 45 cm integrables** de Bosch son la definición perfecta de pequeños pero potentes. Son la opción ideal para las cocinas reducidas que no quieren renunciar cada día a la mejor limpieza de platos, vasos y cubiertos. ¿Quieres un **lavavajillas silencioso**? Algunos de nuestros modelos apenas alcanzan los 46 dB. Y gracias a sus cestas flexibles, tendrás espacio garantizado para limpiar todo lo que necesites.

SPV2HKX41E
Lavavajillas totalmente integrable, 45 cm

- (Home Connect: conectado a tu electrodoméstico vía app)*
- Clase de eficiencia energética[1]: E dentro del rango de A (más eficiente) a G (menos eficiente)
- Capacidad: 9 servicios
- Motor EcoSilence, mínimo ruido y mejor eficiencia
- Display digital con indicadores luminosos y teclas
- InfoLight: proyección de luz en el suelo para saber que está en funcionamiento
- Freno en cesta inferior evitando posibles descarrilamientos
- Cesta superior regulable en altura
- Cestillo para cubiertos
- Programa especial: limpieza de la cuba
- Programa Prelavado: configurable en la tecla "Favorito"
- 3 funciones especiales: Inicio remoto, Extra Secado, Speed Perfect+
- Silence on demand vía App HC
- Inicio diferido: 3/6/9 horas
- Bandeja dosificadora de detergentes combinados
- Detección automática de detergentes "Todo en 1"
- Cuba interior del lavavajillas de acero inoxidable. 10 años de garantía en la cuba
- AquaStop: sistema de protección anti fugas. Garantía de por vida
- Consumo de agua por ciclo: 8.5 litros
- Nivel de ruido: 46 dB
- Dimensiones del aparato (alto x ancho x fondo): 81.5 x 44.8 x55 cm

***Home Connect:** No activo en el territorio de la República Argentina.

SPV2HKX41E
Lavavajillas totalmente integrable,
45 cm

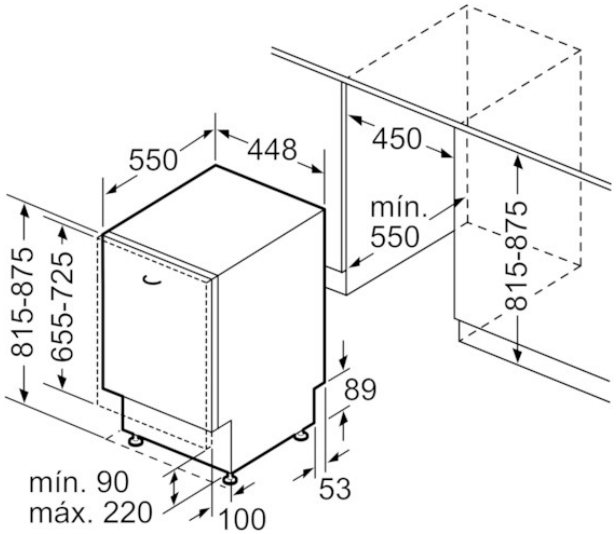

Dimensiones en mm

dimensiones en mm

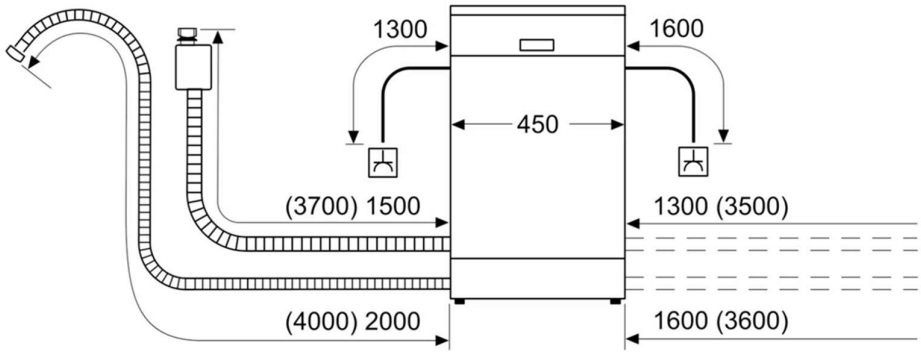

enchufe
( ) valores con juego de prolongación

Dimensiones Producto CM (Al x An x Prof)	Dimensiones con Embalaje CM (Al x An x Prof)	Peso Producto Kg	Peso con Embalaje Kg	Apilado	EAN	Empresa	Origen	Garantía
81,5 x44,8 x 55	88 x 51 x 67	27,88	29,58	0,000	4242005206025	PILISAR S.A.	POLONIA	24 Meses